MONTÁŽNY NÁVOD - UNIVERSAL (PRÍKLAD MONTÁŽE SYSTÉMU GEMINI18

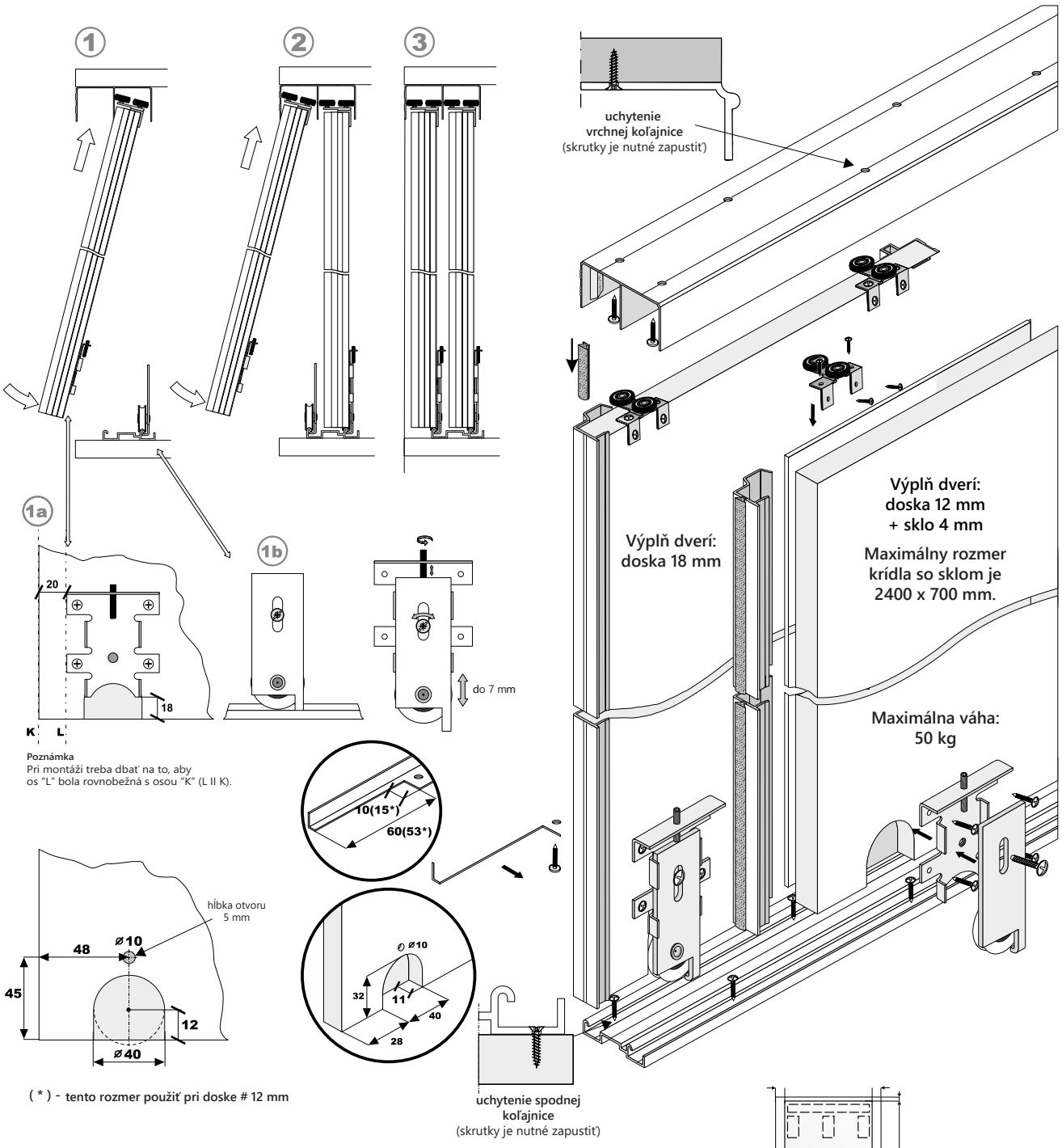

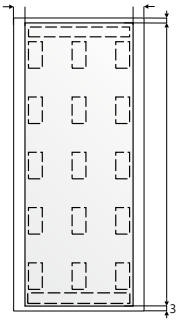

Prerušované čiary zobrazujú miesto nalepenia obojstrannej penovej pásky.

UPOZORNENIE:

- v prípade použitia skla #4 mm + DTD #12 mm je nutné prilepiť sklo pomocou **obojstrannej penovej pásky**
- nepoužívať silikón alebo iné lepidlá na sklo
- na spodnú hranu použiť **uholník** 11x17 alebo 18x19 mm
- maximálny rozmer krídla pri použití skla je **2400x700 mm**